ВЕДОМОСТЬ РАБОЧИХ ЧЕРТЕЖЕЙ ОСНОВНОГО КОМПЛЕКТА

Лист	Наименование	Примечание
1	Общие данные	
2.1	Спецификация металлопроката (начало)	
2.2	Спецификация металлопроката (окончание)	
3	Схемы расположения элементов площадки Пл1 на отм. 0,000:+2.250;	
	+2,780;+5.100. Разрезы 1-1,2-2	
4	Площадка металлическая Пл1. Разрезы 3-3...5-5. Узел 1	
5	Площадка металлическая Пл1. Разрезы 6-6, 7-7. Узлы 2,3,4	
6	Площадка металлическая Пл1. Узлы 5...7. Кронштейны Кр1, Кр2	
7	Схемы расположения металлических конструкций площадки Пл2	
	на отм. 0.000,+3.600,+4.600	
8	Схемы расположения металлических конструкций площадки Пл2	
	на отм. +7.620. Сечения а-а,б-б	
9	Площадка металлическая Пл2. Разрезы 1-1...3-3	
10	Площадка металлическая Пл2. Разрезы 4-4...7-7	
11	Площадка металлическая Пл2. Узлы 1...4	
12	Схема расположения элементов площадки Пл3 на отм. 0.000,+4.300	
13	Площадка металлическая Пл3. Узлы 1...3	
14	Площадки металлические Пл4, Пл5. Схемы расположения металлических	
	конструкций на отм. 0.000, +3.000	
15	Площадки металлические Пл4, Пл5. Схема расположения металлических	
	конструкций на отм. +6.000	
16	Площадки металлические Пл4, Пл5. Разрезы 1-1...3-3. Узлы 1...3	
17	Площадка металлическая Пл6	
18	Схема расположения элементов бункера Б1 на отм. 0.000,+2.090,+2.250	
19	Воронка Вл1.	
20	Марши лестничные Лм1...Лм3	
21	Марш лестничный Лм4. Ограждения лестничных маршей ОГл1...ОГл4.	
	Стремянки С1,С2,С3. Ограждения стремянок ОГС1,ОГС2 и площадки ОГп1	

ВЕДОМОСТЬ АКТОВ ПРОМЕЖУТОЧНОЙ ПРИЕМКИ ОТВЕТСТВЕННЫХ КОНСТРУКЦИЙ

Лист	Наименование	Примечание
1	Монтаж стальных конструкций	
2	Выполнение сварочных работ, выборочный контроль швов	
3	Антикоррозионная защита	

ОБЩИЕ УКАЗАНИЯ

1. За относительную отм.0,000 принята отметка пола первого этажа существующего цеха.
2. Чертежи металлоконструкций разработаны на стадии КМ и являются исходным материалом для разработки деталировочных чертежей марки "КМД".
3. Все заводские соединения металлоконструкций – сварные. Монтажную сварку производить электродами типа Э-42 по ГОСТ 9467-75*.
   Материалы для выполнения сварочных работ и катеты сварных швов принять по таблице Г.1 приложения Г и таблице 38* СП 16.13330.2017 (актуализированная редакция СНиП II-23-81*).
4. Монтажные соединения конструкций осуществлять на болтах М12 и монтажной сварке. Монтажные болты принять с шестигранной головкой нормальной точности класса В, прочности класса 5.8 по ГОСТ 7798-70*.
5. Размеры сварных швов определяются при разработке чертежей марки КМД по минимальному опорному усилию – 3.0т.
6. Антикоррозионная защита конструкций предусмотрена в виде окраски за 2 раза эмалью нитро НЦ-132 быстросохнущей (ГОСТ Р 51691-2008) по одному слою грунтовки ГФ -021 (ГОСТ 25129-82*), при этом степень очистки поверхности стальных конструкций от окислов (окалины, ржавчины) перед нанесением защитного покрытия должна быть третьей, согласно ГОСТ 9.402-2004.
7. Запрещается использовать строительные материалы и изделия, не отвечающие требованиям к обеспечению радиационной безопасности в соответствии с Федеральным Законом Российской Федерации "О радиационной безопасности" N3-ФЗ от 09.01.96г. , требованиям "Норм радиационной безопасности (НРБ-99/2009) СанПиН 2.6.2523-09 и "Основных санитарных правил обеспечения радиационной безопасности" (ОСП ОРБ-99/2010) СП 2.6.1.2612-10. Результаты радиационного контроля, до начала производства работ должны быть переданы Заказчику и представителю авторского надзора. Техническая документация на строительные материалы должна содержать информацию о показателях пожарной опасности этих материалов в соответствии с требованиями статьи 134 Федерального Закона РФ N 123-ФЗ.
8. Технические решения, принятые в рабочих чертежах, соответствуют требованиям экологических санитарно-гигиенических, противопожарных и строительных норм, действующих на территории Российской Федерации и обеспечивают безопасную для жизни и здоровья людей эксплуатацию при соблюдении предусмотренных рабочими чертежами мероприятий.
9. Изготовление и монтаж металлических конструкций выполнять в соответствии с требованиями СНиП 3.03.01-87 "Несущие и ограждающие конструкции", СП 16.13330.2017 "Стальные конструкции" СП53-101-98 "Изготовление и контроль качества стальных конструкций", ГОСТ 23118-99 "Конструкции стальные строительные. Общие технические условия", МДС53-1.2001 рекомендации по монтажу стальных конструкций"
10. Все работы должны производиться согласно требованиям СП 48.13330-2011 (актуализированная редакция СНиП 12-01-2004 "Организация строительства") , СНиП 12-03-2001 ч.1 и СНиП 12-04-2002 ч.2 "Безопасность труда в строительстве", проектом производства работ, составленным организацией, осуществляющей строительство.

Взамен инв. N | Подпись и дата | Инв. N подл.

Изм.	Кол.уч.	Лист	N док.	Подпись	Дата
Разработал		Коржишко			
Проверил		Белоконь			
Гл.спец.		Белоконь			
Н.контр.		Марченко			

104/03-2022-КМ

Техническое перевооружение опасного производственного объекта: "Подготовительное (подработочное) (дробильное) отделение" на кондитерской фабрике ООО "Степь-Инвестиции" по адресу: Ростовская обл., Аксайский р-н, х.Александровка, ул.Вишневая, 24

Подготовительное (подработочное) (дробильное) отделение

Стадия	Лист	Листов
Д	1	21

Общие данные.

ООО "ТРИТЭРА-С" г.Ростов-на-Дону

Формат А3

Схема расположения элементов площадки Пл3 на отм.0.000

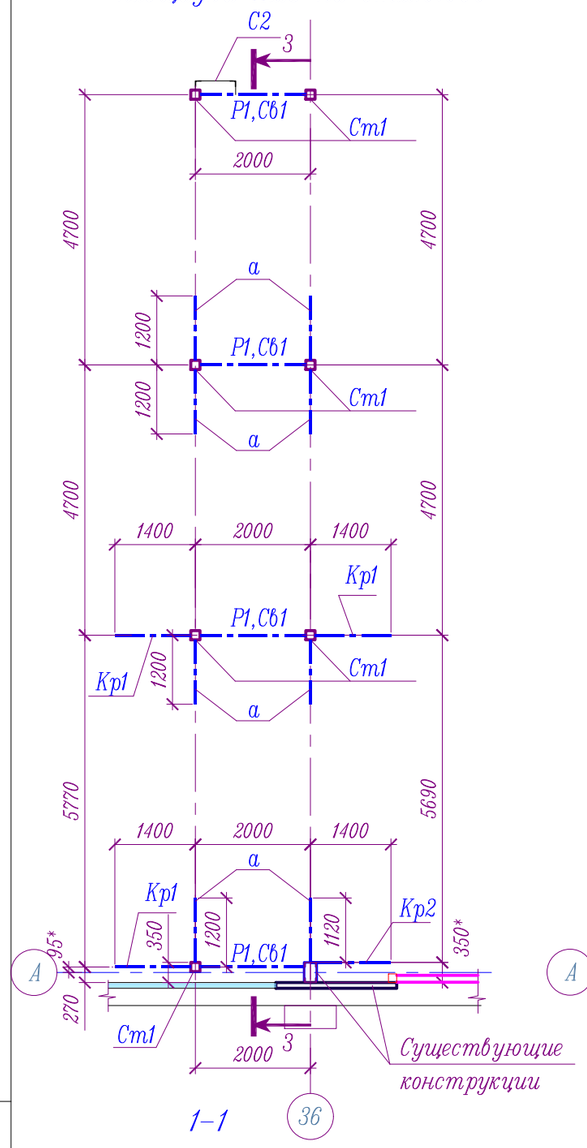

1–1

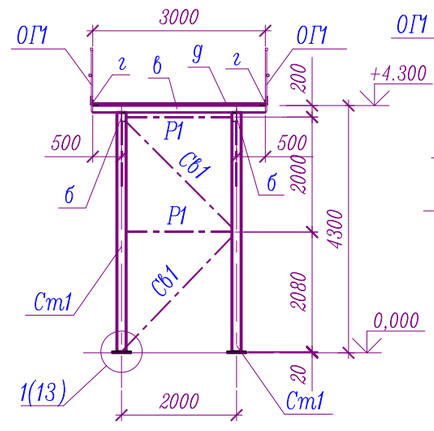

Схема расположения элементов площадки Пл3 на отм.+4,300

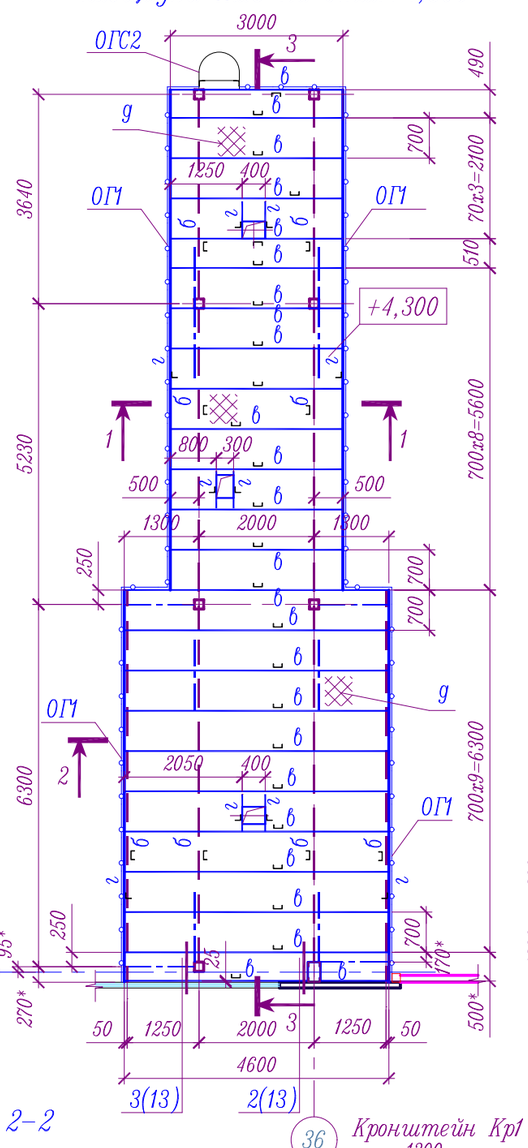

2–2

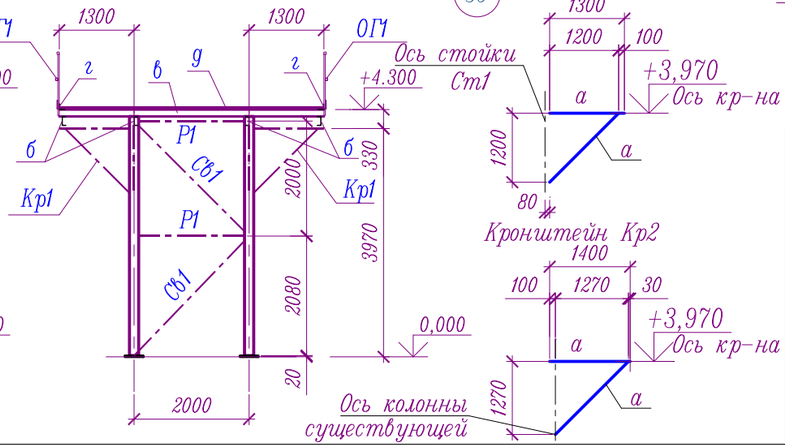

Ведомость элементов

Марка элемента	Сечение: эскиз	поз.	состав	Усилие для прикрепления: A, кН	N, кН	M, кН*м	Наименование или марка материала	Примечание
Ст1	□		Гн.□160х160х4				С245	
Р1	□		Гн.□50х50х3				С245	
Сб1	□		Гн.□50х50х3				С245	
а	□		Гн.□100х100х4				С245	
б	[		[16П				С245	
в	[		[12П				С245	
г	∟		L75х6				С245	
g	▨		Рифл. t4				С235	
Кр1	сложный		Кронштейн Кр1					шт.3(лист4)
Кр2	сложный		Кронштейн Кр2					шт.1(лист4)
С2	сложный		Стремянка С2					шт.1(лист21)
ОГС2	сложный		Ограждение стремянки ОГС2					шт.1(лист21)
ОГ1	сложный		Ограждение площадки ОГп1					35,14п.м. (лист21)

3–3

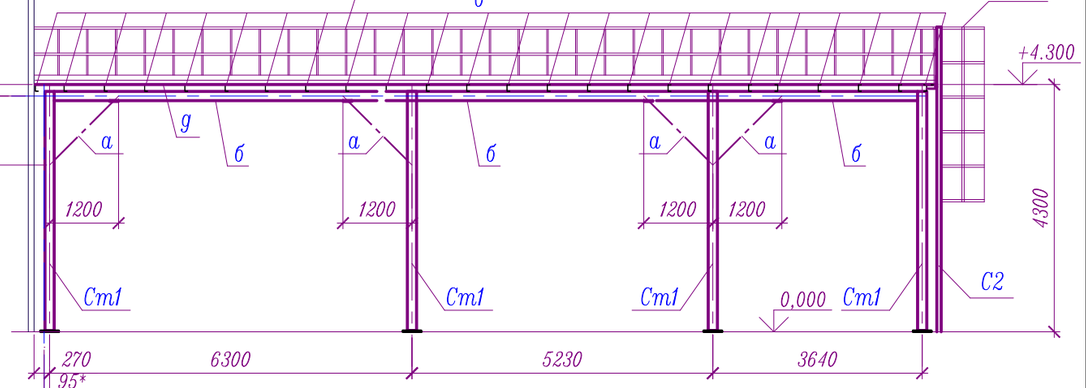

Размеры со знаком * уточнить по месту.

Изм.	Кол.уч.	Лист	N док.	Подпись	Дата
Разработал		Коркишко			
Проверил		Белоконь			
Гл.спец.		Белоконь			
Н.контр.		Марченко			

104/03-2022-КМ

Техническое перевооружение опасного производственного объекта: "Подготовительное (подработочное) (дробильное) отделение" на кондитерской фабрике ООО "Степь-Инвестиции по адресу: Ростовская обл., Аксайский р-н, х.Александровка, ул.Вишневая, 24

Подготовительное (подработочное) (дробильное) отделение	Стадия	Лист	Листов
	Д	12	

Схема расположения элементов площадки Пл3 на отм.0.000,+4.300

ООО "ТРИТЭРА-С" г.Ростов-на-Дону

Взамен инв. N | Подпись и дата | Инв. N подл.

Формат А3

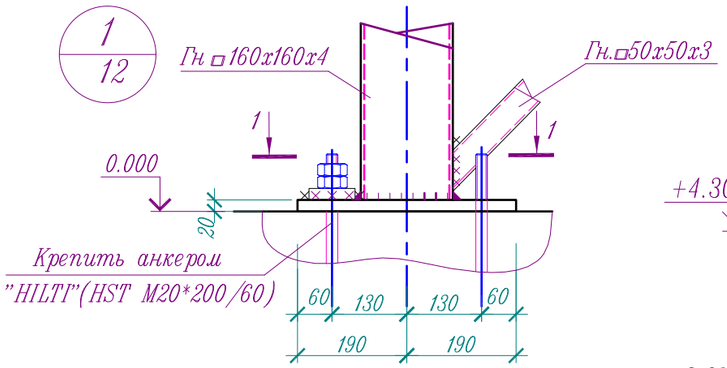

1 – 1

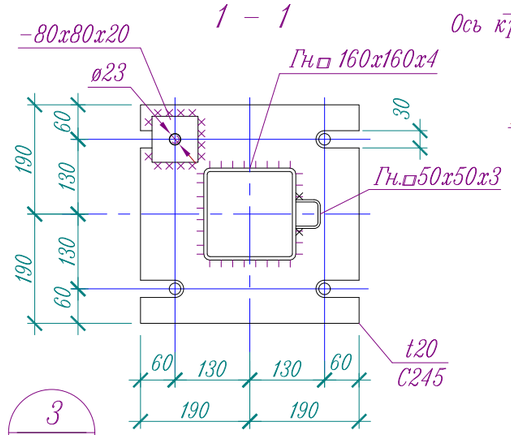

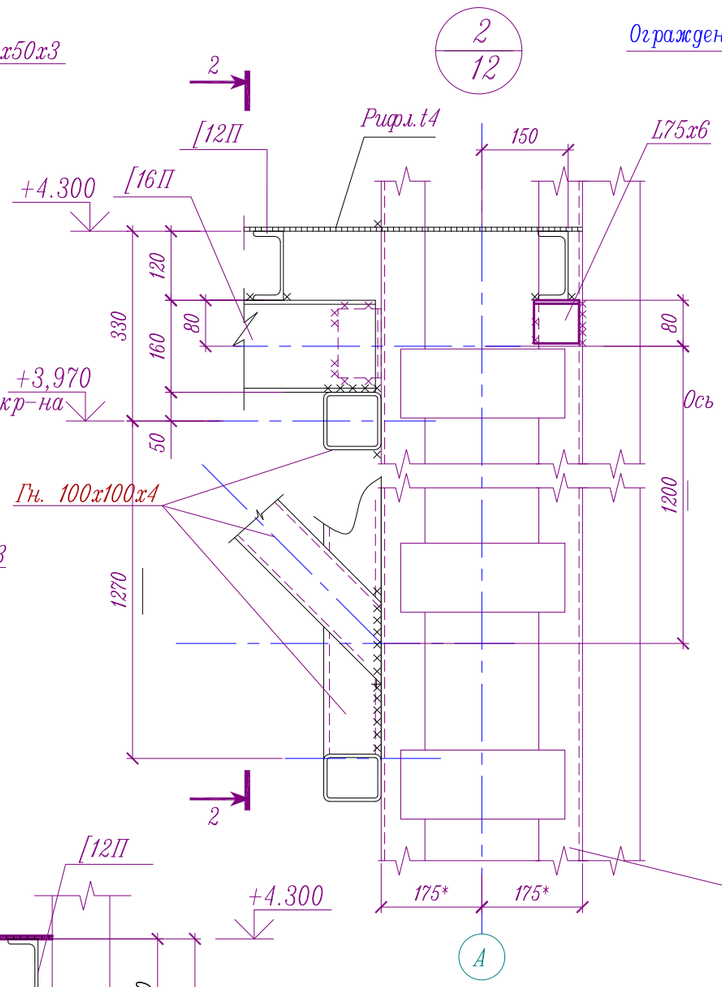

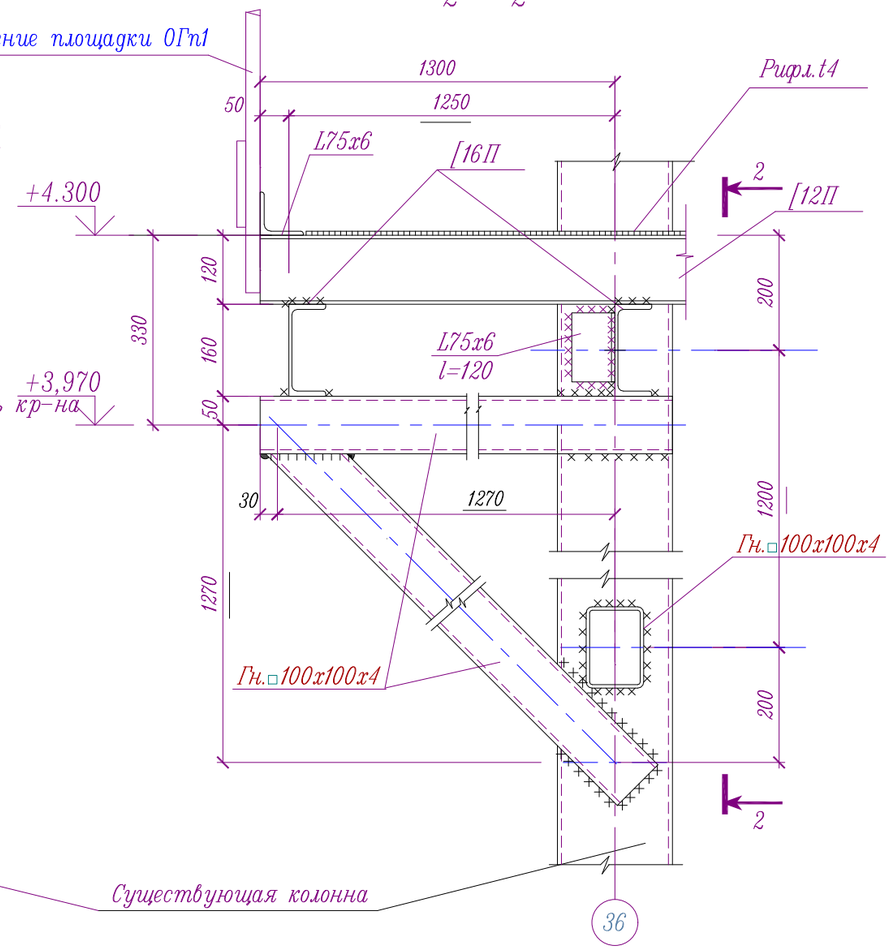

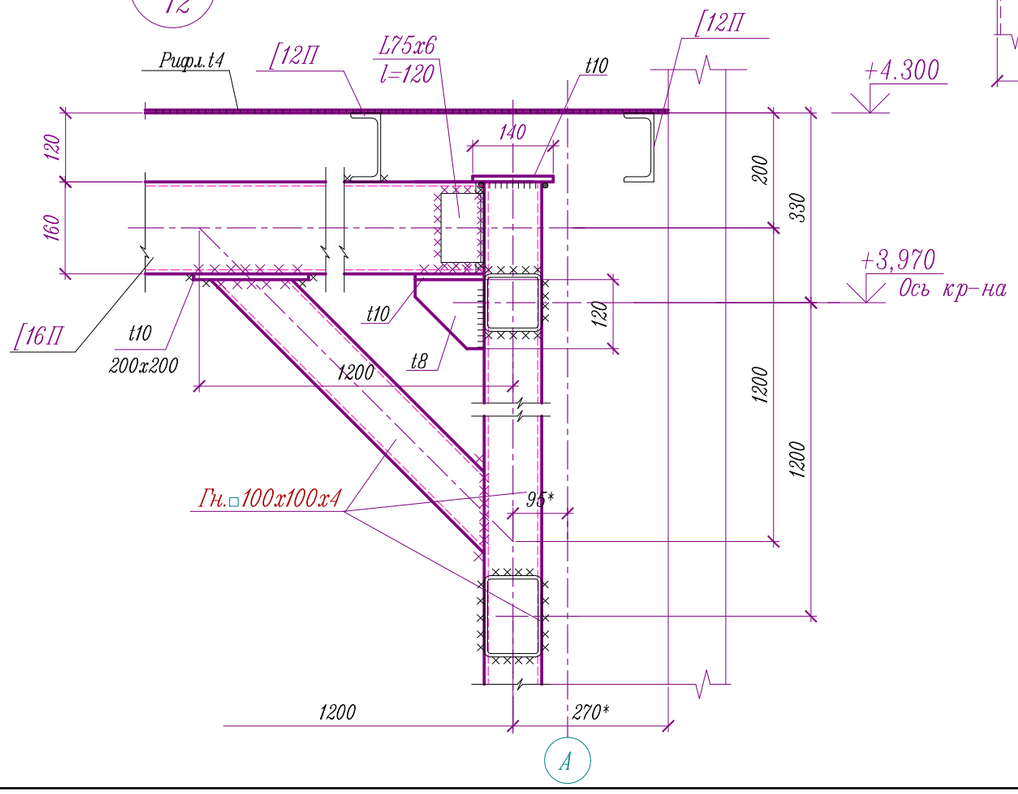

Ведомость элементов см. лист 12

						104/03-2022-КМ		
						Техническое перевооружение опасного производственного объекта: "Подготовительное (подработочное) (дробильное) отделение" на кондитерской фабрике ООО "Степь-Инвестиции по адресу: Ростовская обл., Аксайский р-н, х.Александровка, ул.Вишневая, 24		
Изм.	Кол.уч.	Лист	N док.	Подпись	Дата			
Разработал		Коржишко				Подготовительное (подработочное) (дробильное) отделение	Стадия: Д	Лист: 13 / Листов:
Проверил		Белоконь						
Гл.спец.		Белоконь						
Н.контр.		Марченко				Площадка металлическая ПлЗ. Узлы 1..3	ООО "ТРИТЭРА-С" г.Ростов-на-Дону	

Формат А3

Взамен инв. N

Подпись и дата

Инв. N подл.

Марш лестничный Лм1

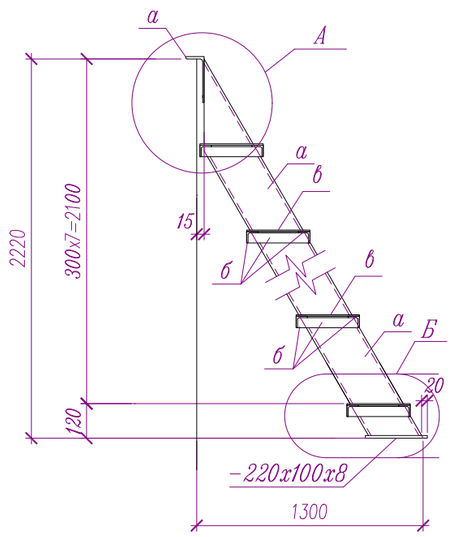

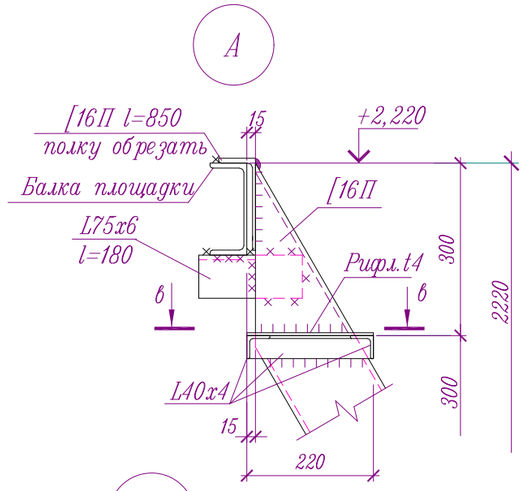

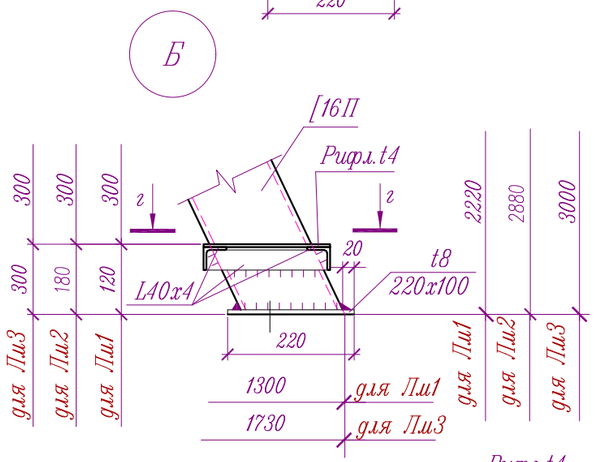



Ведомость элементов

Марка элемента	Сечение			Усилие для прикрепления			Наименование или марка материала	Примечание
	эскиз	поз.	состав	А, кН	N, кН	М, кН*м		
а			[16П				С245	
б			L40х4					
			Рифл.t4				С235	
г			-80х8				С245	
д			t8					
е			Тр.25х25х1.5				Ст2пс	
ж			-150х4				С245	
и			L75х6					
к			ø20А240				Ст3пс	
л			-40х4				С245	
м			[12П					

Марш лестничный Лм2

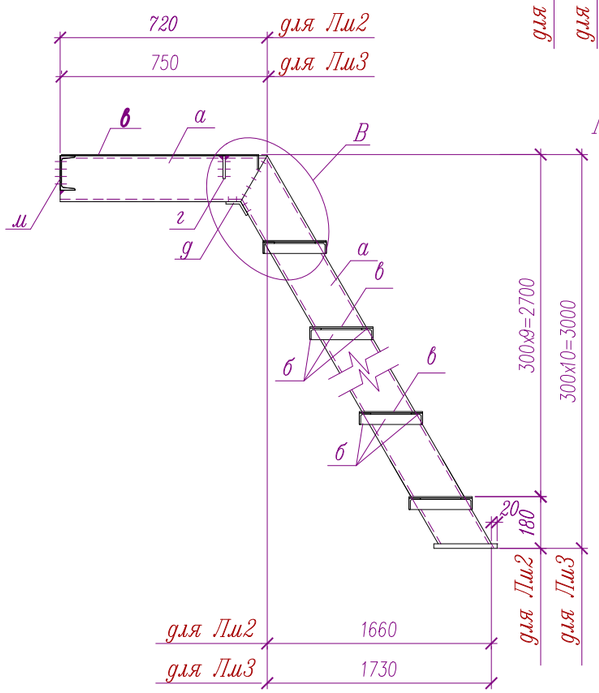

Марш лестничный Лм4

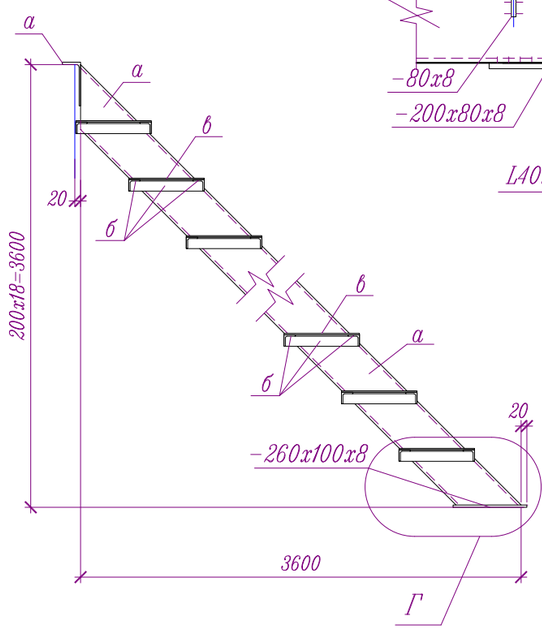

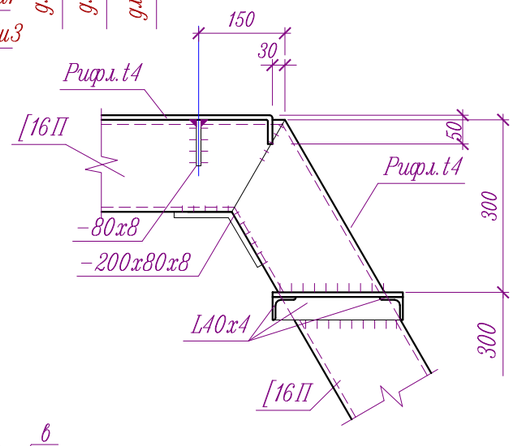

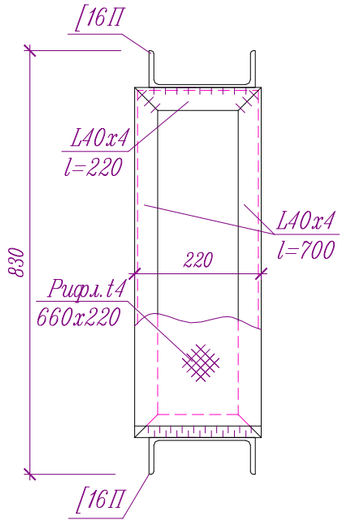

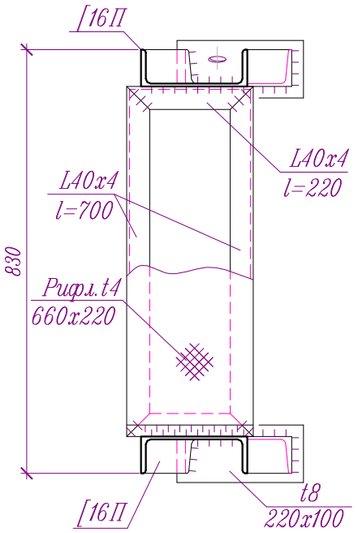

Инв. N подл. | Подпись и дата | Взамен инв. N

Изм.	Кол.уч.	Лист	N док.	Подпись	Дата
Разработал		Коржишко			
Проверил		Белоконь			
Гл.спец.		Белоконь			
Н.контр.		Марченко			

104/03-2022-КМ

Техническое перевооружение опасного производственного объекта: "Подготовительное (подработочное) (дробильное) отделение" на кондитерской фабрике ООО "Степь-Инвестиции" по адресу: Ростовская обл., Аксайский р-н, х.Александровка, ул.Вишневая, 24

Подготовительное (подработочное) (дробильное) отделение

Стадия	Лист	Листов
Д	20	

Марши лестничные Лм1...Лм4

ООО "ТРИТЭРА-С" г.Ростов-на-Дону

Формат А3